GLEICHSTROMFILTER

- → Nennströme von 25 A bis 1000 A
- → Konzipiert für industrielle Starkstromanlagen im Gleichstrombereich
- → Haupteinsatzgebiete: Bahn, Solar- und Windenergie sowie industrielle Gleichstromanwendungen
- → Mechanisch kompakter Aufbau mit geringem Gewicht und guter Wärmeableitung

DIRECT CURRENT FILTERS

- → Nominal currents from 25 A up to 1000 A
- → Designed for industrial power installations in DC current
- → Principal applications: train, solar and wind energy as well as industrial DC applications
- → Mechanical compact structure with low weight and good thermal dissipation

Netzfilter NF-DC | Line filters NF-DC

	Nennstrom (A) Nom. current(A)	Nennspannung (VDC) Nom. voltage(VDC)	Ableitstrom nom. (mA) Leakage current nom. (mA)	Gewicht (kg) Weight (kg)	Abmessungen (mm) Dimensions (mm)													Abmessungen Anschluss (mm) Dimensions connection (mm)		
					A	B	C	D	E	F	G	H	K	L	U	V	W	X	Netz-Last Line-Load	PE Earth	**
NF-25-DC	25		<3,5	2	170	80	65	152,5	60	5,5	140	-	-	-	-	-	-	-	1)6 mm²	M5	-
NF-50-DC	50		<3,5	2,5	248	95	80	185	75	5,5	170	-	15	20	-	-	-	15	1)25 mm²	M6	-
NF-75-DC	75		<3,5	2,5	248	95	80	185	75	5,5	170	-	15	20	-	-	-	15	1)25 mm²	M6	-
NF-100-DC	100		<3,5	3,4	268	125	95	205	100	5,5	192	-	25	25	-	-	-	15	1)25 mm²	M8	-
NF-150-DC	150	1000	<3,5	8,6	394	190	116	240	165	ø 12	300	140	15	30	10	42	38	80	2) 3)Ø 9	M8	4)
NF-250-DC	250		<3,5	8,8	394	190	116	240	165	ø 12	300	140	15	30	15	42	41	80	2) 3)Ø 11	M10	4)
NF-400-DC	400		<3,5	8,8	394	190	116	240	165	ø 12	300	140	15	30	15	42	41	80	2) 3)Ø 11	M10	4)
NF-500-DC	500		<3,5	8,8	394	190	116	240	165	ø 12	300	140	15	30	15	42	50	82	2) 3)Ø 11	M10	4)
NF-750-DC	750		<3,5	17,5	520	260	128	290	235	ø 12	350	210	25	25	25	85	65	80	2) 3)Ø 17	M12	4)
NF-1000-DC	1000		<3,5	17,5	520	260	128	290	235	ø 12	350	210	25	25	25	85	65	80	2) 3)Ø 17	M12	4)

1) Schraubklemmen (Größenangabe der Klemmen für flexible Drähte) | Screw terminals (Size of terminals for flexible wires)
2) Kupferschienen | Copper busbars
3) Entspricht dem Maß „Q“ | Corresponds to the dimension “Q“
4) Abdeckungs als Berührungsschutz erhältlich | Protective cover against acciental contact available

Prinzipschaltbild | Schematic circuit

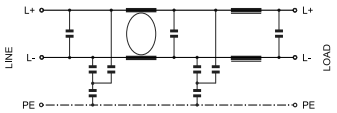

Technische Daten | Technical specifications

Nennspannung | Nominal voltage	1000 VDC (±10 %) | 1000 VDC (±10 %)
Frequenz | Frequency	DC | DC
Nennstrom | Nominal current	25 A bis 1000 A @ 40 °C (siehe Tabelle) | 25 A up to 1000 A @ 40°C (see table)
Überlastbarkeit | Overload capability	4-facher Nennstrom beim Einschalten, danach 1,5-facher Nennstrom für 1 Minute, einmal pro Stunde 4 times rated current at switch on, then 1,5 times rated current for 1 minute, once per hour
Bauart | Chassis	Metallgehäuse | Metal housing
Befestigung | Mounting	Befestigungslaschen mit Löchern | Chassis mounting with holes
Anschlüsse | Connection	Bis 100 A Schraubklemmen, Anschlussquerschnitt siehe Tabelle, PE (Erdung des Gehäuses) mittels Gewindebolzen | Up to 100 A screw terminals, dimensions see table, PE (earth) via thread bolt Ab 150 A Kupferschienen, Abmessungen siehe Tabelle, PE (Erdung des Gehäuses) mittels Gewindebolzen Beginning at 150 A copper busbars, dimensions see table, PE (earth) via thread bolt
Schutzart | Degree of protection	Bis 100 A: IP 20, ab 150 A: IP 00 | Up to 100 A: IP 20, from 150 A: IP 00
Entflammbarkeitsklasse Class of flammability	UL 94V-2 oder besser UL 94V-2 or better
IEC-Klimakategorie | IEC-Climate category	25/085/21 (-25 °C bis +85 °C) | 25/085/21 (-25 °C up to +85 °C)
Zulassungen | Approvals	CE | CE
Gefertigt nach | Built according to	EN 60939, UL 1283, CSA 22.2 No. 8, RoHS | EN 60939, UL 1283, CSA 22.2 No. 8, RoHS
Lagerung, Transport und Betrieb Storage, transport, and operation	EN 60721-3-1: 1K3, EN 60721-3-2: 2K3, EN 60721-3-3: 3K3 EN 60721-3-1: 1K3, EN 60721-3-2: 2K3, EN 60721-3-3: 3K3

Abmessungen (Zeichnung nicht maßstabsgerecht) | Dimensions (Drawing not scaled)

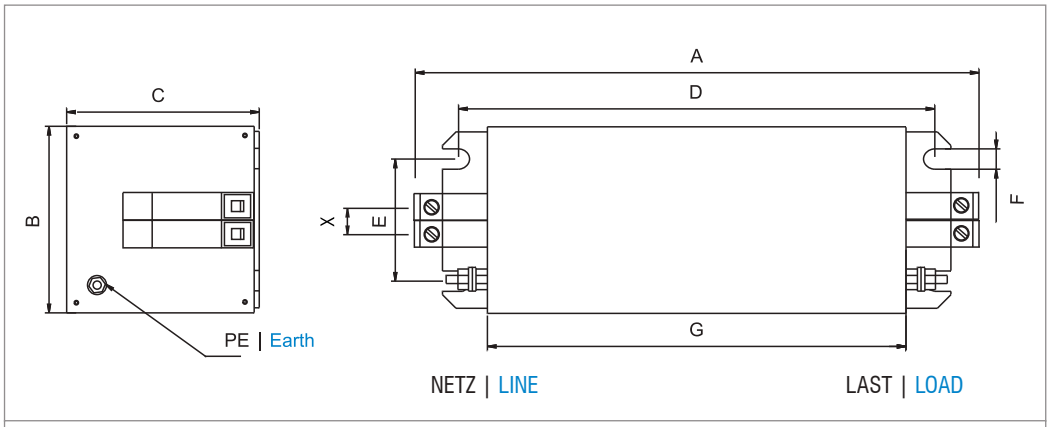

Gehäuse Bauart A
25 A – 100 A
Case style A
25 A – 100 A

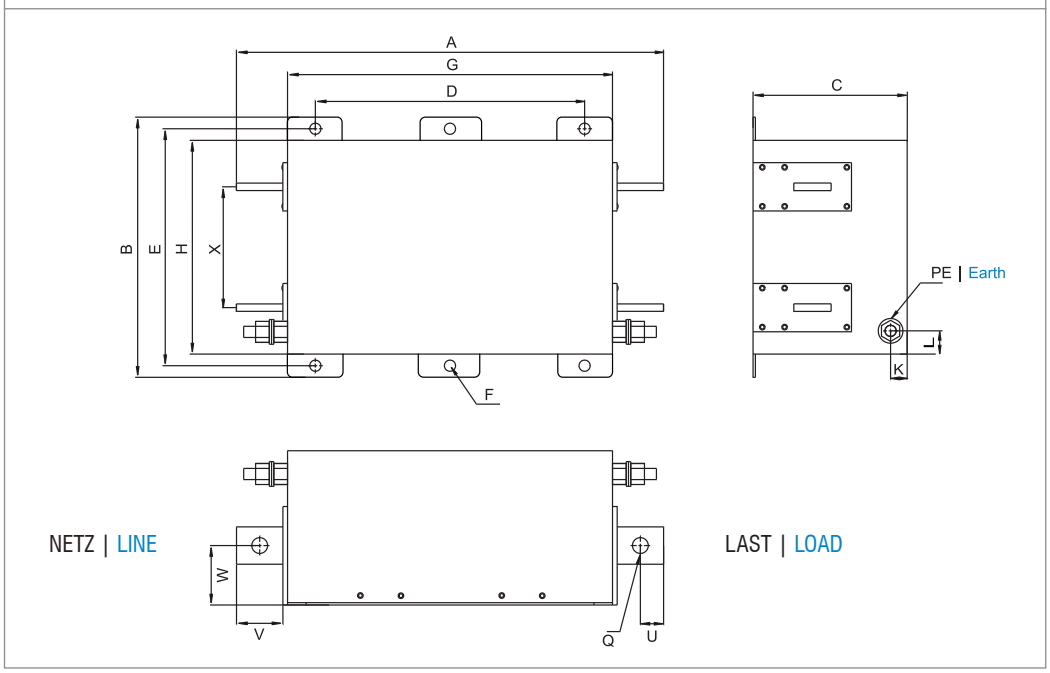

Gehäuse Bauart B
150 A – 1000 A
Case style A
150 A – 1000 A