HOCHLEISTUNGS-NETZFILTER VORZUGSWEISE FÜR ELEKTRISCHE ANTRIEBE

- → Nennströme von 7 A bis 180 A
- → Sehr hohe Einfügungsdämpfung von 10 kHz bis 30 MHz
- → Kleine Grundfläche (Buchform) und geringes Gewicht
- → Für Anwendungen mit erhöhten Anforderungen

HIGH PERFORMANCE LINE FILTERS PRIMARILY FOR ELECTRICAL DRIVES

- → Nominal currents from 7 A up to 180 A
- → Very high insertion loss from 10 kHz up to 30 MHz
- → Small dimensions (bookstyle) and low weight
- → For applications with increased requirements

Netzfilter NF-KC | Line filters NF-KC

	Nennstrom (A) Nom. current (A)	Nennspannung (VAC) Nom. voltage (VAC)	Ableitstrom nom. (mA) Leakage current nom. (mA)	Gewicht (kg) Weight (kg)	Prüfzeichen Approvals	Abmessungen (mm) Dimensions (mm) A	B	C	D	E	F	G	K	L	M	Anschluss | Connection Netz-Last | Line-Load	PE Earth	Bemerkungen Remarks
NF-KC-7	7		1,1	0,6		190	40	70	180	20	5,3	160	25	22	13	1) 4 mm²	M5	2)
NF-KC-16	16		1,6	1,0		250	45	72	237	25	5,3	220	28	24	13	1) 4 mm²	M5	2)
NF-KC-30	30		1,2	1,3		270	50	85	260	30	5,3	240	35	33	18	1) 6 mm²	M6	2)
NF-KC-42	42		1,3	1,4		310	50	85	300	30	5,3	280	35	33	18	1) 6 mm²	M6	2)
NF-KC-55	55	520	1,4	1,8	UR	300	85	92	240	60	6,5	220	62	25	20	1) 25 mm²	M6	3)
NF-KC-75	75		1,5	3,6		320	80	135	260	60	6,5	240	60	65	18	1) 25 mm²	M6	3)
NF-KC-100	100		1,5	3,9		325	90	150	260	65	6,5	240	65	70	30	1) 50 mm²	M10	2) 4)
NF-KC-130	130		1,2	4,2		330	90	150	260	65	6,5	240	65	70	30	1) 50 mm²	M10	2) 4)
NF-KC-180	180		1,6	4,6		450	120	170	370	102	6,5	350	90	40	35	1) 95 mm²	M10	3)

1) Schraubklemmen (Größenangabe der Klemmen für flexible Drähte) | Screw terminals (Size of terminals for flex wires)
2) Gehäuse Bauart A | Case style A 3) Gehäuse Bauart B | Case style B
4) Mittlere Klemme (L2/L2') um 10 mm nach unten versetzt | Centre terminal (L2/L2') moved down 10 mm

Prinzipschaltbild | Schematic circuit

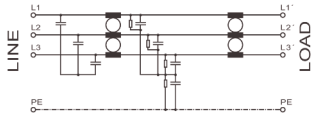

Prüfzeichen | Certification mark

File E245360

EMV-Vergleichsmessung | EMC comparison measurement

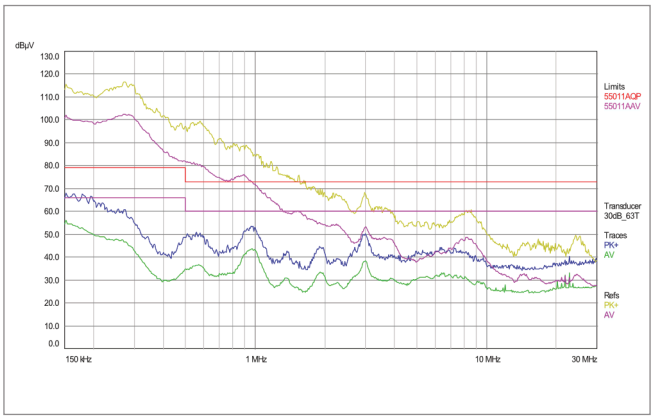

Die Abbildung zeigt beispielhaft eine Störspannungsmessung an der Netzeinspeisung eines 1,5 kW Frequenzumrichters (gelbe und rosa Linie). Die Grenzwerte, gemäß EN 55011 Klasse A, können nur mit Hilfe eines Netzfilters (hier NF-KC-16) eingehalten werden (blaue und grüne Linie).

The graph shows exemplary the measurement of conducted emissions on the mains supply of a 1.5 kW frequency inverter (yellow and purple graph). To meet the limits according to EN 55011 class B an RFI filter (in this case NF-KC-16) must be installed (blue and green graph).

Technische Daten | Technical specifications

Nennspannung | Nominal voltage	520 VAC (±10 %), 3-phasig | 520 VAC (±10 %), 3-phase
Frequenzbereich | Frequency range	48 bis 63 Hz | 48 up to 63 Hz
Nennstrom | Nominal current	7 A bis 180 A @ 50 °C (siehe Tabelle) | 7 A up to 180 A @ 50 °C (see table)
Überlastbarkeit | Overload capability	4-facher Nennstrom beim Einschalten, danach 1,5-facher Nennstrom für 1 Minute, einmal pro Stunde 4 times rated current at switch on, then 1.5 times rated current for 1 minute, once per hour
Bauart | Chassis	Metallgehäuse | Metal case style
Befestigung | Mounting	Befestigungslaschen mit Löchern | Chassis mounting with holes
Anschlüsse | Connection	Schraubklemmen, Anschlussquerschnitt siehe Tabelle, PE (Erdung des Gehäuses) mittels Gewindebolzen Screw terminals, dimensions see table, PE (earth) via thread bolt
Schutzart | Degree of protection	IP 20 | IP 20
Entflammbarkeitsklasse Class of flammability	UL 94V-2 oder besser UL 94V-2 or better
IEC-Klimakategorie | IEC-Climate category	25/085/21 (-25 °C bis +85 °C) | 25/085/21 (-25 °C up to +85 °C)
Zulassungen | Approvals	CE, UL | CE, UL
Gefertigt nach | Built according to	EN 60939, UL 1283, CSA 22.2 No. 8, RoHS | EN 60939, UL 1283, CSA 22.2 No. 8, RoHS
Lagerung, Transport und Betrieb Storage, transport and operation	EN 60721-3-1: 1K3, EN 60721-3-2: 2K3, EN 60721-3-3: 3K3 EN 60721-3-1: 1K3, EN 60721-3-2: 2K3, EN 60721-3-3: 3K3

Abmessungen (Zeichnung nicht maßstabsgerecht) | Dimensions (Drawing not scaled)

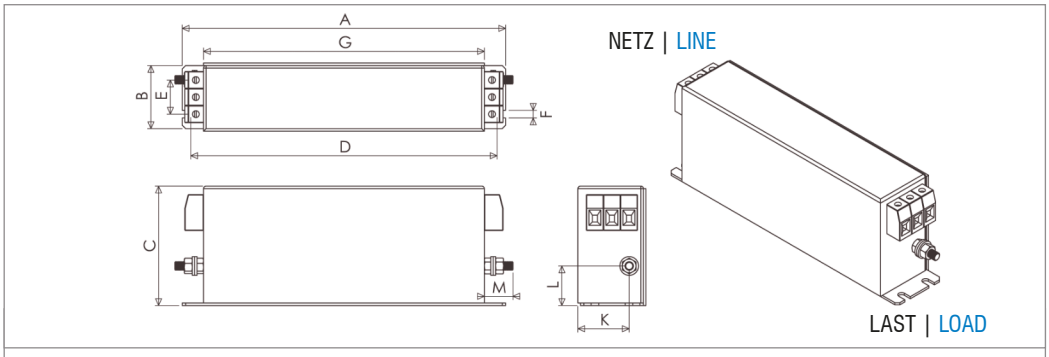

Gehäuse Bauart A
7 A, 16 A, 30 A, 42 A, 100 A, 130 A
Case style A
7 A, 16 A, 30 A, 42 A, 100 A, 130 A

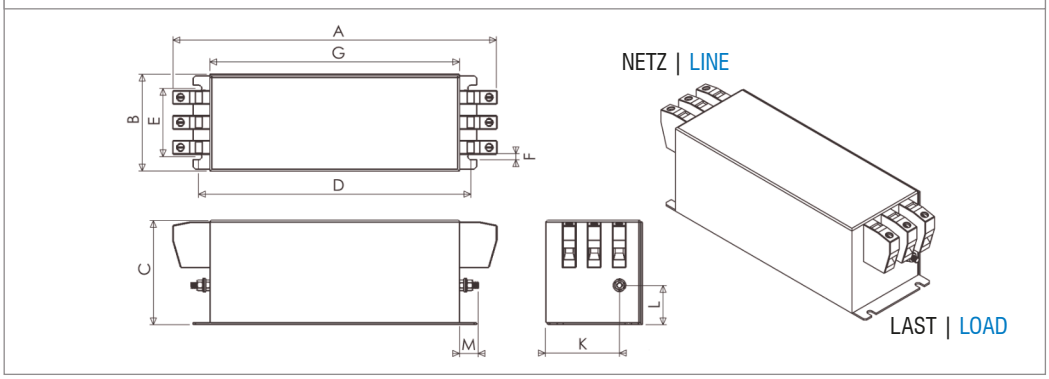

Gehäuse Bauart B
55 A, 75 A, 180 A
Case style B
55 A, 75 A, 180 A

Typische Einfügungsdämpfung nach CISPR 17 | Typical insertion loss as per CISPR 17
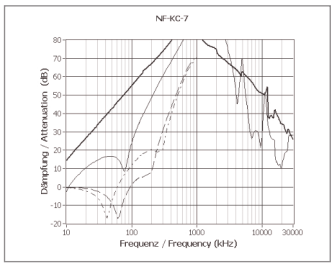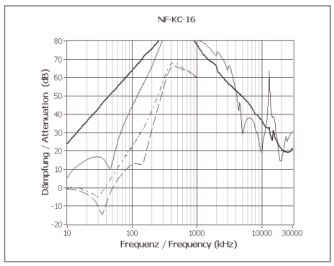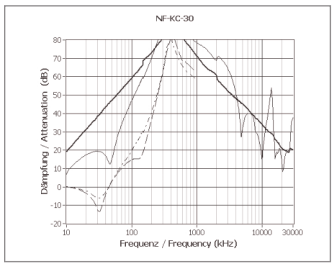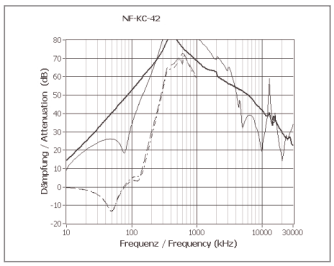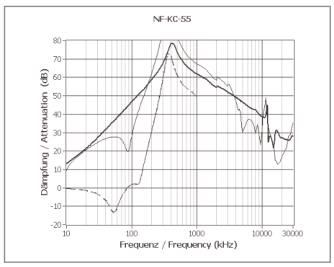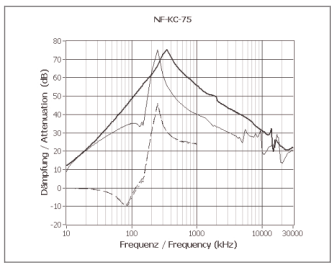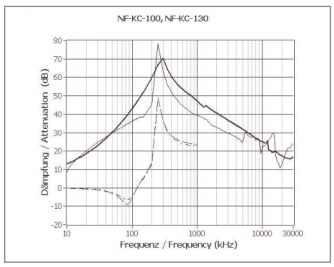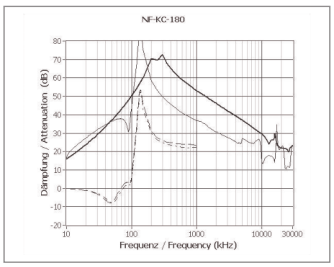
—— 50 Ω/50 Ω asym. —— 50 Ω/50 Ω sym. —·—·— 100 Ω/0,1 Ω asym. ------ 0,1 Ω/100 Ω sym.